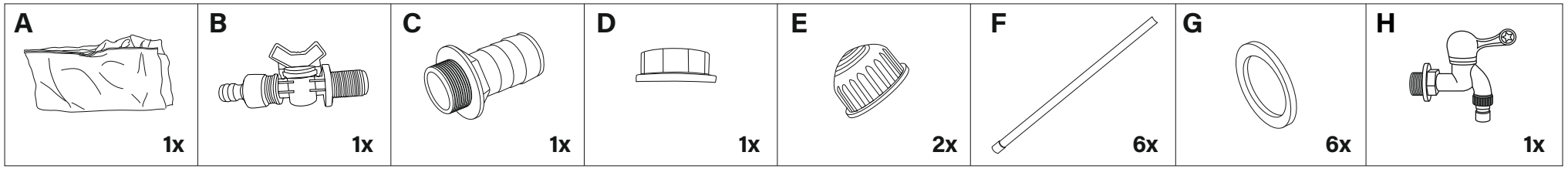

ASSEMBLY INSTRUCTIONS / MONTAGE-INSTRUCTIES / CONSIGNES D'ASSEMBLAGE / AUFBAUANLEITUNG:

STEP 1. / STAP 1. / ÉTAPE 1. / SCHRITT 1.:

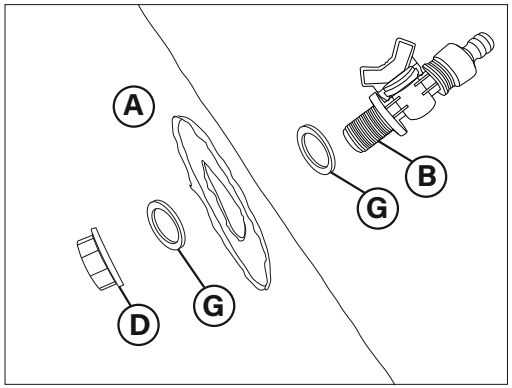

STEP 2. / STAP 2. / ÉTAPE 2. / SCHRITT 2.:

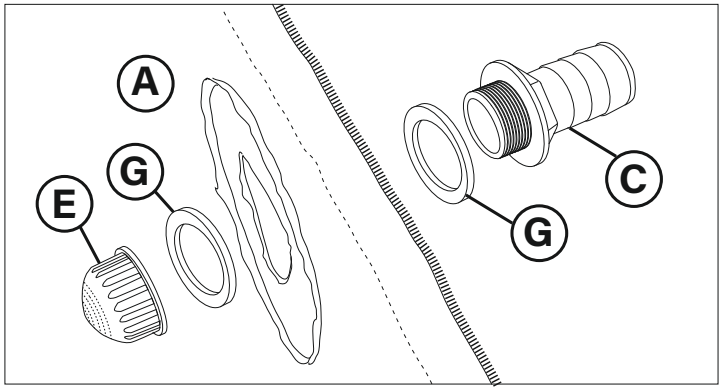

STEP 3. / STAP 3. / ÉTAPE 3. / SCHRITT 3.:

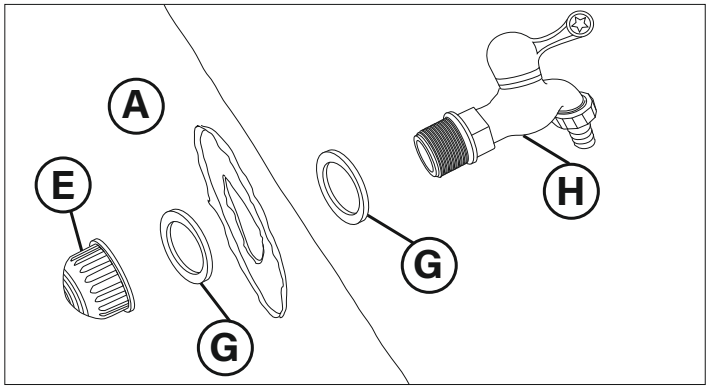

STEP 4. / STAP 4. / ÉTAPE 4. / SCHRITT 4.:

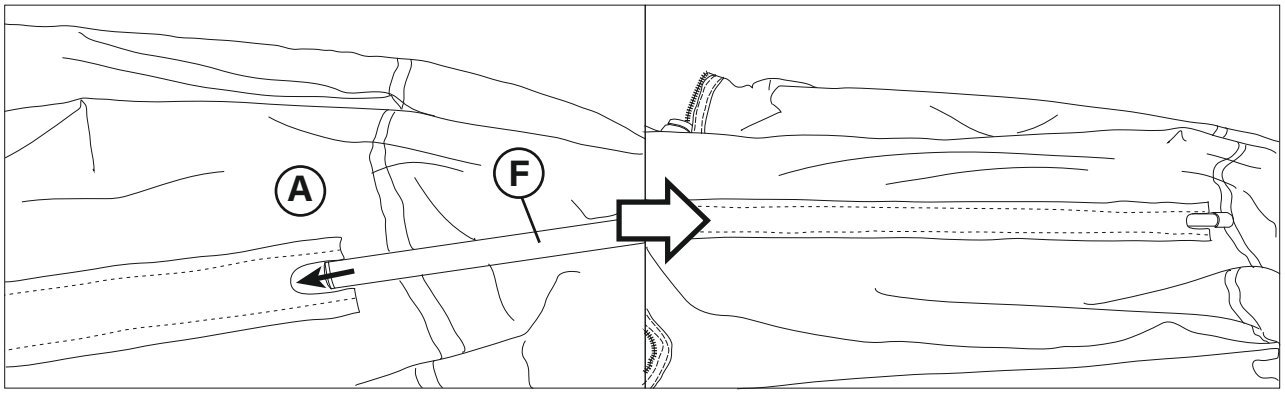

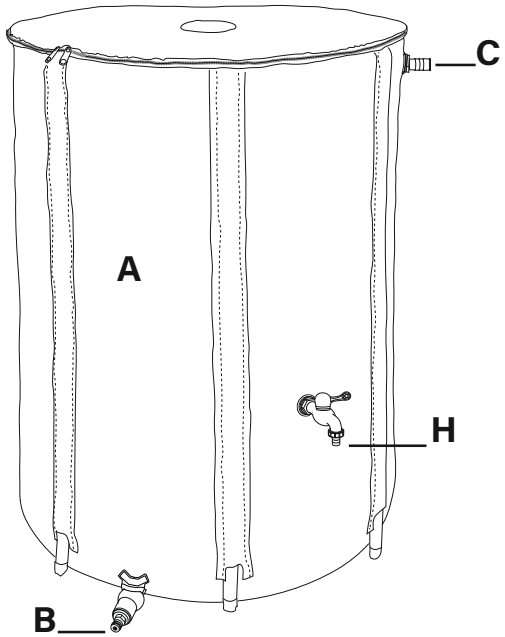

(EN) USER MANUAL: COLLAPSIBLE RAIN BARREL (TC8033)

Dimensions: 90 cm x Ø60 cm (H x Ø)
Capacity: 250 L

SAFETY INFORMATION

- Read the instructions for use carefully and keep them safe. If you give this product to other people, please also pass on this manual.
- This product is intended for domestic or similar use, not for professional use.
- **WARNING!** Do not leave packaging material lying around carelessly. This may become dangerous playing material for children. **Risk of suffocation!**
- Make sure the product is complete and undamaged. If any components are missing or damaged, contact the vendor and do not use the product. Retain the packaging or recycle it in accordance with local regulations.
- Prior to use, check the product for visible external damage. Never use the product if it is damaged and dispose of it properly. Do not attempt to repair.
- The assembly of this product must be done by an adult.
- Children and pets in the vicinity of the product must always be supervised by an adult.
- The product is not a climbing frame or toy and not intended for use by children!
- Make sure the lid is always closed when the product is unattended.
- Place the product on a flat and stable surface, in a place where it cannot fall over.
- Never try to move the product when it is filled with water. Drain completely before moving.
- Do not use the product during frost.

ASSEMBLY INSTRUCTIONS

Assemble the product according to the assembly instruction steps and images, steps 1-4. Scrupulously follow the assembly steps.

Step 1. Assembling the bottom drain
Insert the bottom drain **(B)**, with a rubber washer **(G)** around it, into the **bottom opening** of the barrel **(A)**. Once inserted, put another rubber washer around the bottom drain **(B)** inside the barrel and secure it in place with the threaded screw **(D)**.

Step 2. Assembling the overflow valve
Insert the overflow valve **(C)**, with a rubber washer **(G)** around it, into the **upper opening** of the barrel **(A)**. Once inserted, put another rubber washer around the overflow valve **(C)** inside the barrel and secure it in place with the filter screw **(E)**.

Step 3. Assembling the spigot
Insert the spigot **(H)**, with a rubber washer **(G)** around it, into the **middle opening** of the barrel **(A)**. Once inserted, put another rubber washer around the spigot **(H)** inside the barrel and secure it in place with the filter screw **(E)**.

Step 4. Assembling the barrel frame
Insert the support rods **(F)** into the 6 slot openings on the bottom of the barrel **(A)**. Once all support rods are inserted correctly, set the barrel on its feet.

Maintenance
Check filters regularly, and clean if necessary. Make sure the product is clean and completely dry before storing. When not in use, store the product in a dry, frost-free location out of reach of children.

Dispose of the packaging materials and product in accordance with current local regulations. You can ask your local competent council about the location of your nearest collection point.

(NL) GEBRUIKERSHANDLEIDING: OPVOUWBARE REGENTON (TC8033)

Afmetingen: 90 cm x Ø 60 cm (H x Ø)
Capaciteit: 250 liter

VEILIGHEIDSINFORMATIE

- Lees deze instructies vóór gebruik goed door en bewaar ze op een veilige plaats. Als u dit product aan anderen geeft, geef dan ook deze handleiding door.
- Dit product is bedoeld voor huishoudelijk of vergelijkbaar gebruik, niet voor professioneel gebruik.
- **WAARSCHUWING!** Laat verpakkingsmateriaal niet onbeheerd rondslingeren. Het kan gevaar opleveren wanneer kinderen ermee spelen. **Kans op verstikking!**
- Zorg ervoor dat het product compleet en onbeschadigd is. Mochten er onderdelen beschadigd zijn of ontbreken, neem dan contact op met de verkoper en gebruik het product niet. Bewaar de verpakking of recycle deze zoals voorgeschreven door lokale regelgeving.
- Controleer het product vóór gebruik op zichtbare beschadigingen aan de buitenkant. Gebruik het product nooit als het beschadigd is en voer het op de juiste manier af. Probeer het product niet te repareren.
- Dit product moet door een volwassene in elkaar worden gezet.
- Kinderen en huisdieren in de buurt van het product moeten altijd onder toezicht staan van een volwassene.
- Het product is niet bedoeld als klimrek of speelgoed en is niet bedoeld voor gebruik door kinderen!
- Zorg altijd dat de bovenzijde gesloten is wanneer u het product onbeheerd achterlaat.
- Plaats het product op een plat, stabiel oppervlak op een plek waar het niet kan omvallen.
- Probeer het product nooit te verplaatsen wanneer het gevuld is met water. Laat het product volledig leeglopen voordat u het verplaatst.
- Gebruik het product niet wanneer het vriest.

MONTAGE-INSTRUCTIES

Monteer het product volgens de beschrijving en afbeeldingen in de montage-instructies, stap 1-4. Volg de stappen voor montage zorgvuldig.

Stap 1. De aftapkraan monteren
Plaats de aftapkraan **(B)** met een rubberen ring **(G)** eromheen in de **onderste opening** van de ton **(A)**. Plaats vervolgens aan de binnenkant van de ton nog een rubberen ring rond de aftapkraan **(B)** en zet vast met de schroef **(D)**.

Stap 2. De overloopklep monteren
Plaats de overloopklep **(C)** met een rubberen ring **(G)** eromheen in de **bovenste opening** van de ton **(A)**. Plaats vervolgens aan de binnenkant van de ton nog een rubberen ring rond de overloopklep **(C)** en zet vast met de filterschroef **(E)**.

Stap 3. De kraan monteren
Plaats de kraan **(H)** met een rubberen ring **(G)** eromheen in de **middelste opening** van de ton **(A)**. Plaats vervolgens aan de binnenkant van de ton nog een rubberen ring rond de kraan **(H)** en zet vast met de filterschroef **(E)**.

Stap 4. Het frame monteren
Plaats de steunstangen **(F)** in de zes openingen aan de onderkant van de ton **(A)**. Nadat u alle steunstangen op de juiste manier hebt geplaatst, zet u de ton rechtop neer.

Onderhoud
Controleer de filters regelmatig en maak ze indien nodig schoon. Maak het product schoon en droog het goed af voordat u het opbergt. Bewaar het product op een droge, vorstvrije plaats buiten het bereik van kinderen wanneer het niet wordt gebruikt.

Gooi de verpakkingsmaterialen en het product weg conform de actuele plaatselijke regelgeving. Informeer bij uw gemeente waar het dichtstbijzijnde inzamelpunt is.

(FR) MODE D'EMPLOI : RÉSERVOIR D'EAU DE PLUIE PLIABLE (TC8033)

Dimensions : 90 cm x Ø 60 cm (H x Ø)
Capacité : 250 L

INFORMATIONS RELATIVES À LA SÉCURITÉ

- Lisez attentivement le mode d'emploi et conservez-le en lieu sûr. Si vous remettez ce produit à une autre personne, transmettez-lui également ce mode d'emploi.
- Ce produit est destiné à un usage domestique ou similaire, et pas à un usage professionnel.
- **AVERTISSEMENT !** Ne laissez pas traîner l'emballage. Celui-ci pourrait être dangereux si des enfants jouent avec. **Risque de suffocation !**
- Assurez-vous que le produit est complet et en bon état. S'il y a des pièces manquantes ou endommagées, contactez le fournisseur et n'utilisez pas le produit. Conservez l'emballage ou recyclez-le conformément aux réglementations locales.
- Avant l'utilisation, assurez-vous que le produit ne présente pas de dommages externes visibles. N'utilisez jamais le produit s'il est abimé et éliminez-en correctement les déchets. N'essayez pas de le réparer.
- L'assemblage de ce produit doit être effectué par un adulte.
- Les enfants se trouvant à proximité du produit doivent toujours être sous la surveillance d'un adulte.
- Le produit n'est pas un mur d'escalade ou un jouet et n'est pas destiné aux enfants !
- Assurez-vous que le couvercle est toujours fermé lorsque le produit est hors de vue.
- Posez le produit sur une surface stable et plane, à un endroit où il ne peut pas se renverser.
- N'essayez jamais de déplacer le produit s'il est rempli d'eau. Videz-le complètement avant de le déplacer.
- N'utilisez pas le produit s'il gèle.

CONSIGNES D'ASSEMBLAGE

Assemblez le produit selon les étapes et les images des instructions d'assemblage, en exécutant les étapes 1-4. Suivez rigoureusement les étapes d'assemblage.

Étape 1. Assemblage du plateau d'évacuation
Insérez le plateau d'évacuation **(B)**, entouré d'une rondelle en caoutchouc **(G)**, dans l'**ouverture au fond du réservoir** **(A)**. Une fois le plateau inséré, placez une autre rondelle en caoutchouc autour du plateau d'évacuation **(B)** dans le réservoir et fixez-la à l'aide de la vis filetée **(D)**.

Étape 2. Assemblage de la vanne de décharge
Insérez la vanne de décharge **(C)**, entourée d'une rondelle en caoutchouc **(G)**, dans l'**ouverture supérieure** du réservoir **(A)**. Une fois la vanne insérée, placez une autre rondelle en caoutchouc autour de la vanne **(C)** dans le réservoir et fixez-la à l'aide de la vis filetée **(E)**.

Étape 3. Assemblage du robinet
Insérez le robinet **(H)**, entouré d'une rondelle en caoutchouc **(G)**, dans l'**ouverture centrale** du réservoir **(A)**. Une fois le robinet inséré, placez une autre rondelle en caoutchouc autour du robinet **(H)** dans le réservoir et fixez-la à l'aide de la vis filetée **(E)**.

Étape 4. Assemblage du châssis du réservoir
Insérez les tiges de support **(F)** dans les 6 fentes au bas du réservoir **(A)**. Une fois les tiges de support insérées correctement, redressez le réservoir.

Entretien
Inspectez régulièrement les filtres et nettoyez-les si nécessaire. Vérifiez que le produit est propre et complètement sec avant de le ranger. Si vous n'utilisez pas le produit, entreposez-le dans un endroit sec, exempt de givre et hors de portée des enfants.

Jetez l'emballage et le produit conformément aux réglementations locales en vigueur. Renseignez-vous auprès de votre municipalité au sujet de l'emplacement de votre point de collecte le plus proche.

(DE) BEDIENUNGSANLEITUNG: FALTBARE REGENTONNE (TC8033)

Maße: 90 cm x Ø 60 cm (H x Ø)
Kapazität: 250 l

SICHERHEITSINFORMATIONEN

- Lesen Sie diese Anweisungen sorgfältig durch und bewahren Sie sicher auf. Wenn Sie dieses Produkt an andere Personen weitergeben, geben Sie bitte auch diese Bedienungsanleitung mit.
- Dieses Produkt ist nur für den häuslichen oder ähnlichen Gebrauch bestimmt, nicht für die professionelle Nutzung.
- **WARNHINWEIS!** Lassen Sie kein Verpackungsmaterial achtlos herumliegen. Kinder könnten es als gefährliches Spielmaterial verwenden. **Erstickungsgefahr!**
- Stellen Sie sicher, dass das Produkt vollständig und unbeschädigt ist. Sollten Teile fehlen oder beschädigt sein, kontaktieren Sie den Lieferanten und verwenden Sie das Produkt nicht. Die Verpackung sollte aufbewahrt oder in Übereinstimmung mit den örtlichen Vorschriften recycelt werden.
- Überprüfen Sie das Produkt vor dem Gebrauch auf sichtbare äußere Beschädigungen. Verwenden Sie das Gerät nie, wenn es beschädigt ist und entsorgen Sie es ordnungsgemäß. Versuchen Sie nicht, es zu reparieren.
- Dieses Produkt muss von einem Erwachsenen aufgebaut werden.
- Kinder, die sich in der Nähe des Produkts aufhalten, müssen stets von einem Erwachsenen beaufsichtigt werden.
- Das Produkt ist kein Klettergerüst oder Spielzeug und nicht zur Verwendung von Kindern bestimmt!
- Achten Sie darauf, dass der Deckel immer geschlossen ist, wenn das Produkt unbeaufsichtigt ist.
- Stellen Sie das Produkt auf eine flache, stabile Oberfläche, an einem Ort, wo es nicht umfallen kann.
- Versuchen Sie nie, das Produkt zu bewegen, wenn es mit Wasser gefüllt ist. Leeren Sie es vollständig, bevor Sie es bewegen.
- Benutzen Sie das Produkt nicht bei Frost.

AUFBAUANLEITUNG

Bauen Sie das Produkt nach den Schritten und Abbildungen zum Zusammenbau in den Schritten 1-4 auf. Halten Sie sich genau an die Schritte für den Zusammenbau.

Schritt 1. Anbringen des Ablasshahns
Setzen Sie den Ablasshahn **(B)** mit einer Gummidichtung **(G)** darum in die **Öffnung unten** an der Tonne **(A)** ein. Nachdem Sie ihn eingesetzt haben, legen Sie eine weitere Gummidichtung um den Ablasshahn **(B)** in der Innenseite der Tonne und ziehen Sie ihn mit der Gewindeschraube **(D)** fest.

Schritt 2. Anbringen des Überlaufventils
Setzen Sie das Überlaufventil **(C)** mit einer Gummidichtung **(G)** darum in die **Öffnung oben** an der Tonne **(A)** ein. Nachdem Sie es eingesetzt haben, legen Sie eine weitere Gummidichtung um das Überlaufventil **(C)** in der Innenseite der Tonne und ziehen Sie es mit der Filterschraube **(E)** fest.

Schritt 3. Anbringen des Zapfhahns
Setzen Sie den Zapfhahn **(H)** mit einer Gummidichtung **(G)** darum in die **Öffnung in der Mitte** der Tonne **(A)** ein. Nachdem Sie ihn eingesetzt haben, legen Sie eine weitere Gummidichtung um den Zapfhahn **(H)** in der Innenseite der Tonne und ziehen Sie ihn mit der Filterschraube **(E)** fest.

Schritt 4. Aufbau des Gestells der Tonne
Stecken Sie die Tragstangen **(F)** in die 6 Schlitzöffnungen unten an der Tonne **(A)**. Sobald alle Tragstangen richtig eingesetzt sind, stellen Sie die Tonne auf ihre Füße.

Pflege
Überprüfen Sie regelmäßig die Filter und reinigen Sie diese bei Bedarf. Achten Sie darauf, dass das Produkt sauber und vollkommen trocken ist, bevor Sie es lagern. Bewahren Sie das Produkt an einem trocknen, frostfreien Ort außerhalb der Reichweite von Kindern auf, wenn es nicht verwendet wird.

Entsorgen Sie das Verpackungsmaterial und das Produkt in Übereinstimmung mit den aktuellen örtlichen Vorschriften. Sie können die nächstgelegene Sammelstelle bei Ihrer Gemeinde erfragen.

Mascot Online B.V.
Veluwezoom 32
1327 AH Almere
The Netherlands
www.mascot-online.nl